Instrucciones para el DPD (Difusor de Partículas Diesel)

El DPD purifica las partículas de materia (PM) de los gases de escape, El DPD censa la PM acumuladas en el filtro del DPD para determinar su nivel y cuando este cumple uno predeterminado, el DPD automáticamente quema las PM (regeneración de filtro).

Regeneración Automática del DPD

Aunque el filtro DPD se regenera automáticamente (quemando las PM acumuladas) cuando cierta cantidad de PM se ha acumulado, ciertas condiciones de manejo pueden impedir que la regeneración se complete. El indicador "PUSH DPD SWITCH" (ámbar) parpadeará. Realice la regeneración "en movimiento" o "manual" dependiendo la adecuada situación.

Cuando el mensaje "AUTO REGEN." (verde) aparece en la pantalla, el DPD entra en regeneración automática, no se necesita que se active el interruptor del DPD.

Cuando el mensaje "PUSH DPD SWITCH" (ámbar) este parpadeando, el DPD necesita una regeneración manual. Siga las instrucciones de abajo "Procedimiento de Regeneración Manual del DPD".

Procedimiento de Regeneración Manual del DPD

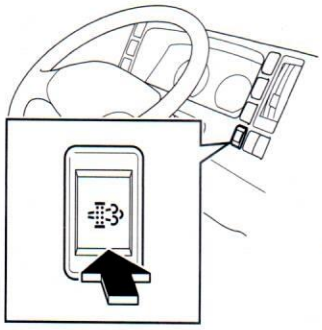

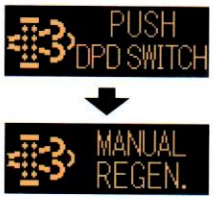

1. Detenga la unidad en un lugar seguro libre de materiales inflamables como hierba o basura de papel.
2. Coloque la palanca de cambios en posición "N" y accione firmemente el freno de estacionamiento.
3. Haz funcionar el motor en ralentí, si el vehículo está equipado con perilla de control de ralentí, gírala totalmente en dirección antihorario para disminuir la velocidad de motor, cuando la velocidad de ha sido incrementada usando la perilla de control de ralentí.
4. Si tu vehículo está equipado con PTO (toma de fuerza), desconéctala.
5. Presiona el interruptor del DPD.
6. El mensaje "PUSH DPD SWITCH" (ámbar) dejará de parpadear y aparecerá el mensaje "MANUAL REGEN." (ámbar), la velocidad del motor se incrementará automáticamente para iniciar la regeneración.
7. No deje el vehículo durante la regeneración. La cual se completa normalmente en 20 minutos.
8. Cuando se apague la luz indicadora "regeneración manual del DPD" (ámbar) o "MANUAL REGEN." (ámbar), la regeneración se completó. En este momento es posible la conducción normal.

Interrupción de la Regeneración Manual

Si debe inevitablemente interrumpir la regeneración manual, presione el interruptor del DPD switch otra vez. La luz indicadora "MANUAL REGEN." (ámbar) a la parpadeante "PUSH DPD SWITCH" (ámbar), entonces ya puede operar el vehículo. Si interrumpes la regeneración, necesitarás realizarla otra vez. Realízala empezando con el paso 1 tan pronto como sea posible.

Checando nivel de aceite de motor

Para un vehículo con sistema DPD, el nivel de aceite de motor puede incrementar gradualmente debido a la inyección adicional durante la regeneración, si el nivel de aceite de motor excede la marca X de "Inspección MAX". Asegúrese de cambiar el aceite y filtro de aceite de motor inmediatamente.

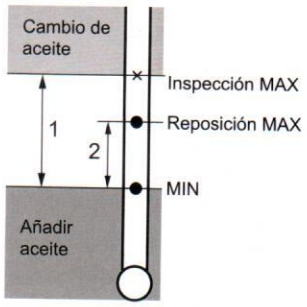

Isuzu recomienda:

Aceite de motor (bajo en ceniza) para soporte del DPD

- **BESCO CLEAN (10W-30)**
- **BESCO CLEAN SUPER (10W-40)**

AVISO

Cualquier nivel por encima de la marca "Inspección Max" en la bayoneta puede causar un mal funcionamiento de motor. Cambie el aceite cada vez que el nivel exceda la marca "inspección MAX"

Instrucciones acerca del sistema de Urea SCR (Reducción Catalítica Selectiva)

El Sistema de Urea SCR mezcla la solución de urea (AdBlue®) y deja que reaccione con los NOx en los gases de escape para generar gases menos dañinos, mejorando así la calidad de los gases emitidos a la atmósfera.

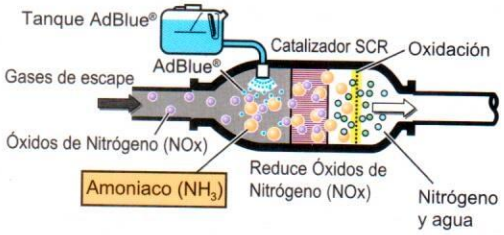

Usa el indicador de nivel localizado enfrente del tanque de AdBlue® para evitar desbordamientos de AdBlue® o con sobrellenar el tanque.

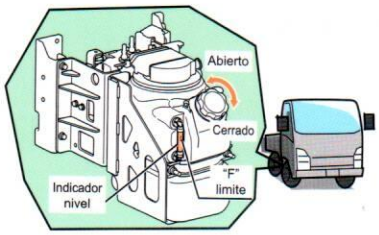

Checa la cantidad faltante de AdBlue® en el nivel de la pantalla MID.

Instrucciones de la Urea Automotriz (conocida como AdBlue®)

Use AdBlue® especificado por Isuzu.

- Use AdBlue® que cumpla la norma ISO (Organización Internacional de Normalización) Estándar 22241 definido para AUS 32.

AVISO

Selle el contenedor del AdBlue® para evitar la evaporación y almacénelo dentro o en un lugar bien ventilado y no lo exponga a la luz solar directa.

Cuando rellene el AdBlue®, hacer cualquiera de las siguientes cosas, podría causar fuego o mal funcionamiento del sistema de Urea SCR.
- Diluirlo con agua o con otros líquidos.
- Mezclarlo con gasolina o diésel.

Si algún líquido, etc., aparte del especificado AdBlue® fue accidentalmente añadido, el Sistema de Urea SCR debe ser inspeccionado. Lleve a inspeccionar el Sistema Urea USR por su distribuidor Isuzu.

Pantallas de luces indicadoras y avisos

La cantidad que se queda en el tanque de AdBlue® es indicada con una **"F"** que representa Lleno y **"E"** que representa Vacío.

- El torque del motor será restringido si el nivel de AdBlue® es bajo. También la velocidad estará restringida si no tiene AdBlue®.

Cuando la cantidad del AdBlue® es bajo

Cuando es mala la calidad del AdBlue®

Cuando la cantidad de AdBlue® restante es baja y necesita rellenarse

Cuando hay una anormalidad en el sistema de Urea SCR

AdBlue® Bajo

AdBlue® Vacío

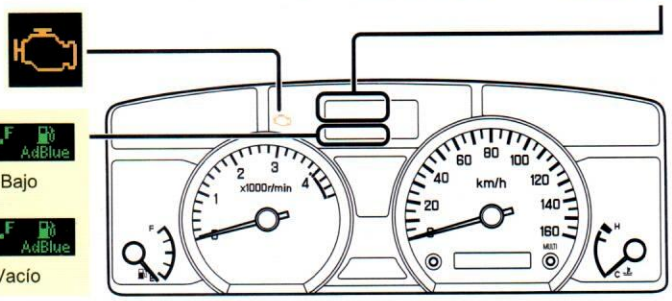

Bajo nivel	AdBlue LEVEL LOW	Cuando la cantidad de AdBlue® es baja.
	Sin acción	
Bajo nivel	FILL UP AdBlue	Cuando la cantidad de AdBlue® es baja y se necesita rellenar.
	Sin acción	
Bajo nivel	TORQUE REDUCTION	Torque de motor es restringido al 75% de su máximo.
	Sin acción	
Sin nivel	SPEED LIMIT	Máxima velocidad restringida a 20 km/h (12 MPH).

Cancelación de la limitación de torque y reducción de velocidad

1. Colocar el interruptor de arranque en "LOCK".
2. Rellenar con AdBlue® con más de 5 litros.
3. Colocar el interruptor de arranque en "ON".
4. Esperar a que se apague la pantalla MID y a que deje de sonar la alarma de advertencia.
5. Arranque el motor.
6. Si la pantalla MID sigue encendida y la alarma no se detuvo, regrese el interruptor a "LOCK" y añada más Urea y reinicie el procedimiento desde el paso 3.

⚠ PRECAUCIÓN

No añada nada que no sea AdBlue® en el tanque de AdBlue®, si algún líquido, etc. aparte del especificado AdBlue® se añade accidentalmente, el sistema de Urea SCR debe ser inspeccionado. Lleve a inspeccionarlo/repararlo con su distribuidor Isuzu.

AVISO

AdBlue® Es una marca registrada de la VDA (Verband der Automobilindustrie), y el "DEF" se utiliza principalmente en compañías estadounidenses, ambas son Urea automotriz, por favor asegurarse de usar cualquiera que cumpla las normas AUS 32 JIS K2247 o ISO 22241.